DORA

Mi Salon

Silla de corte / Styling chair / Fauteuil de coupe

ES

Silla de corte con diseño sencillo, actual y elegante. Diseñada para ofrecer comodidad y funcionalidad, cuenta con un asiento ergonómico y una estética moderna que se adapta a cualquier entorno profesional.

EN

Styling chair with a simple, modern, and elegant design. Designed to provide comfort and functionality, it features an ergonomic seat and a contemporary aesthetic that adapts to any professional environment.

FR

Fauteuil de coiffure au design simple, moderne et élégant. Conçu pour offrir confort et fonctionnalité, il dispose d'une assise ergonomique et d'une esthétique contemporaine qui s'adapte à tout environnement professionnel.

ESTRUCTURA

1. Tapizado en poli-piel de PVC con espuma de alta densidad retardante al fuego. Martindale: 100.000c.
2. Estructura interior de madera.
3. Base de acero *(redonda, cuadrada o en estrella)* disponible en diferentes acabados. Con bomba hidráulica con freno, regulable en altura (capacidad hasta 200 kg).

STRUCTURE

1. Upholstered in PVC faux leather with high-density fire-retardant foam. Martindale: 100,000 cycles.
2. Internal wooden frame.
3. Steel base *(round, square, or star-shaped)* available in different finishes. With lockable hydraulic pump, height adjustable (capacity up to 200 kg).

STRUCTURE

1. Revêtement en similicuir PVC avec mousse haute densité retardant au feu. Martindale : 100 000 cycles.
2. Structure intérieure en bois.
3. Base en acier *(ronde, carrée ou en étoile)* disponible en différentes finitions. Avec pompe hydraulique avec frein, réglable en hauteur (capacité jusqu'à 200 kg).

COLOR · COLOR · COULEUR

B Black

C Chromed B Black G Gold

EMBALAJE · PACKAGING · EMBALLAGE

Cantidad de bultos
Quantity of packages
Quantité de colis

2

A_69x57x46cm
B_Info next page >

DETALLES · DETAILS · DÉTAILS

MEDIDAS · MEASUREMENTS · MESURES

67 cm

70 cm

54 - 64,5 cm

PESO · WEIGHT · POIDS

TOP	BASE	BASE
22,50 Kg	22,0 Kg	10,7 Kg

Mirplay®

Designed in Barcelona

Mobles Mir i Equipaments, S.L.
VAT No. ES-B61472866

info@mirplay.com
www.mirplay.com

DORA

Mi Salon

Cadira de tall / Friseurstuhl / Poltrona da taglio

CAT

Cadira de tall amb un disseny senzill, modern i elegant. Dissenyada per oferir comoditat i funcionalitat, disposa d'un seient ergonòmic i d'una estètica contemporània que s'adapta a qualsevol entorn professional.

DE

Friseurstuhl mit schlichtem, modernem und elegantem Design. Entwickelt für Komfort und Funktionalität, verfügt er über einen ergonomischen Sitz und eine moderne Optik, die sich in jede professionelle Umgebung einfügt.

IT

Poltrona da taglio dal design semplice, moderno ed elegante. Progettata per offrire comfort e funzionalità, è dotata di una seduta ergonomica e di un'estetica contemporanea che si adatta a qualsiasi ambiente professionale.

ESTRUCTURA

1. Entapissada amb pell sintètica de PVC i escuma d'alta densitat ignífuga. Martindale: 100.000 cicles.
2. Estructura interior de fusta.
3. Base d'acer (rodona, quadrada o d'estrella) disponible en diferents acabats. Equipada amb bomba hidràulica amb fre, regulable en alçada (capacitat de fins a 200 kg).

STRUKTUR

1. Bezug aus PVC-Kunstleder mit hochdichtem, schwer entflammbarem Schaumstoff. Martindale: 100.000 Scheuertouren.
2. Innenstruktur aus Holz.
3. Stahlbasis (rund, quadratisch oder sternförmig) in verschiedenen Ausführungen erhältlich. Mit Hydraulikpumpe und Bremse, höhenverstellbar (Tragfähigkeit bis 200 kg).

STRUTTURA

1. Rivestimento in ecopelle PVC con schiuma ad alta densità ignifuga. Martindale: 100.000 cicli.
2. Struttura interna in legno.
3. Base in acciaio (rotonda, quadrata o a stella) disponibile in diverse finiture. Dotata di pompa idraulica con freno, regolabile in altezza (portata fino a 200 kg).

COLOR · FARBE · COLORE

B Black

C Chromed · B Black · G Gold

EMBALATGE · VERPACKUNG · IMBALLAGGIO

Quantitat de paquets
Anzahl der Packstücke
Numero dei colli

2

A_69x57x46cm
B_Info next page >

DETALLS · DETAILS · DETTAGLI

MESURES · ABMESSUNGEN · MISURE

67 cm

70 cm

54 - 64,5 cm

PES · GEWICHT · PESO

TOP 22,50 Kg

BASE 22,0 Kg

BASE 10,7 Kg

DORA

Mi Salon

Fotos del producto / **Product photos** / Photos du produit
Fotos del producte / **Produktfotos** / Foto del prodotto

Mirplay®

Designed in Barcelona

Mobles Mir i Equipaments, S.L.
VAT No. ES-B61472866

info@mirplay.com
www.mirplay.com

DORA

Mi Salon

Medidas / Measurements / Mesures
Mesures / Abmessungen / Misure

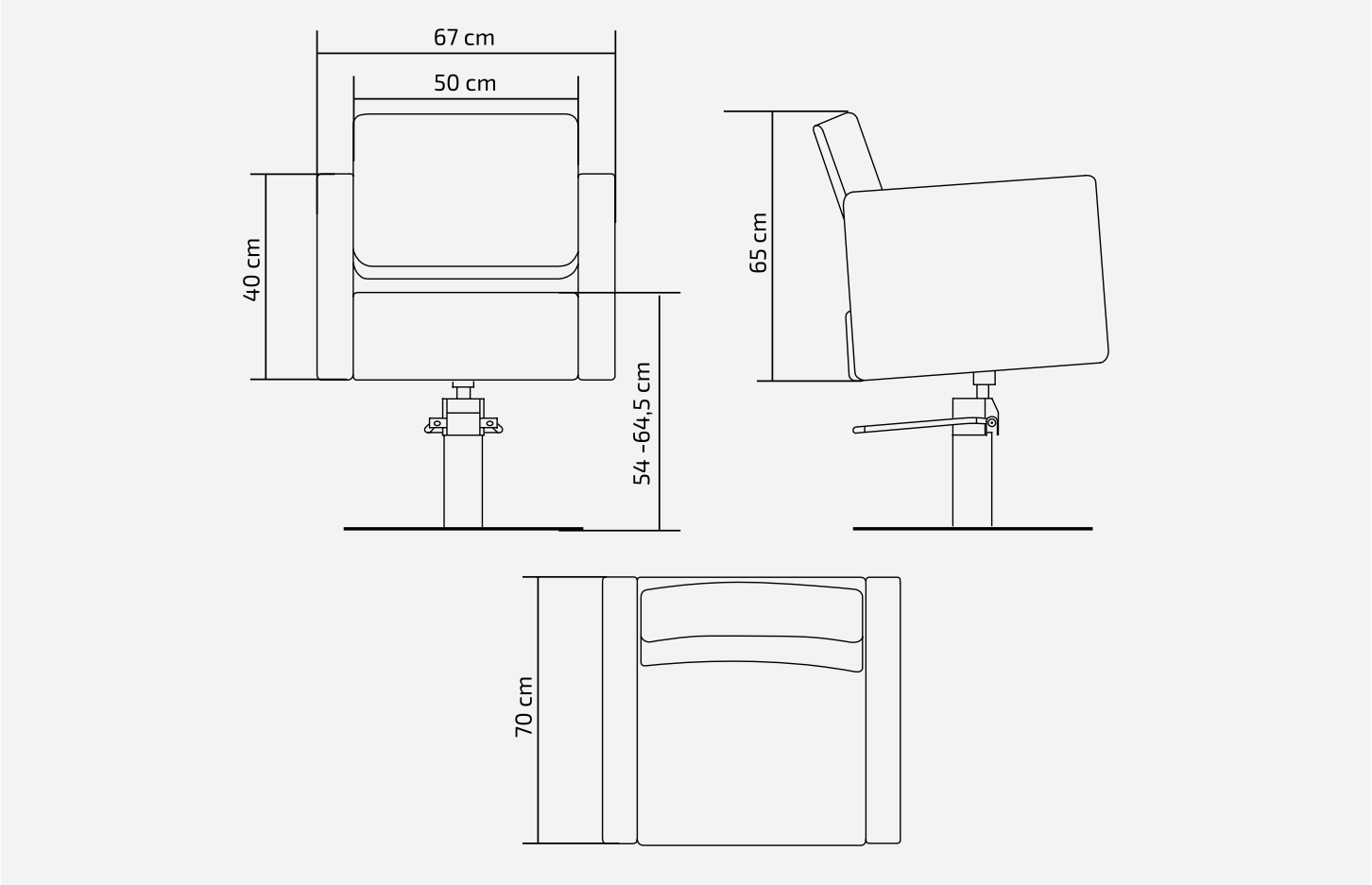

Bases disponibles / Available bases / Bases disponibles
Bases disponibles / Verfügbare Basen / Basi disponibili

	Base **R**	Base **BR**	Base **GR**	Base **S**	Base **BS**	Base **GS**	* Base **F**	* Base **BF**	* Base **X**
Black	DORA **R**	DORA **BR**	DORA **GR**	DORA **S**	DORA **BS**	DORA **GS**	DORA **F**	DORA **B BF**	DORA **X**
	NW: 22,00Kg | SIZE: Ø50cm PKG: 58x58x14,5cm / 0,05m³			NW: 22,30Kg | SIZE: 50x50cm PKG: 58x58x14,5cm / 0,05m³			NW: 10,78Kg | SIZE: Ø62cm PKG: 65x65x20cm / 0,09m³		NW: 7,4Kg SIZE: Ø80cm

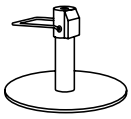

Base de acero inoxidable. *Bases de estrella de aluminio. Bomba hidráulica con freno. Ajustable en altura (200Kg)
Stainless steel base. *Aluminum star bases. Hydraulic pump with brake. Adjustable in height (200Kg)
Base en acier inoxydable. *Bases en étoile en aluminium. Pompe hydraulique avec frein. Réglable en hauteur (200Kg)
Base d'acer inoxidable. *Bases d'estrella d'alumini. Bomba hidràulica amb fre. Regulable en alçada (fins a 200 kg).
Edelstahlbasis. *Sternförmige Aluminiumgestelle. Hydraulikpumpe mit Bremse. Höhenverstellbar (bis 200 kg).
Base in acciaio inox. *Basi a stella in alluminio. Pompa idraulica con freno. Regolabile in altezza (fino a 200 kg).

Ver combinaciones
View combinations
Voir les combinaisons

Mirplay®
Designed in Barcelona
Mobles Mir i Equipaments, S.L.
VAT No. ES-B61472866
info@mirplay.com
www.mirplay.com

DORA

Mi Salon

Información importante / Important Information / Informations importantes
Informació important / Wichtige Informationen / Informazioni importanti

ES

INFORMACIÓN
Lea todas las instrucciones antes de comenzar el ensamblaje. Guarde las instrucciones para uso futuro. Uso interior.

ADVERTENCIA
Utilizar solo como se pretende.

MONTAJE
Seguir las instrucciones de montaje adjuntas.

MANTENIMIENTO
Periódicamente se deben realizar tareas de mantenimiento revisando el estado del producto. Verifique que el producto esté en buen estado y funcionando. Compruebe si hay roturas periódicamente. Retire el producto del servicio cuando se produzca alguna condición que pueda considerarse insegura.

CUIDADO Y LIMPIEZA
Limpie la unidad con un paño húmedo o una esponja con agua tibia y jabón suave. Séquelo. No use limpiadores abrasivos, blanqueadores, solventes químicos ni detergentes fuertes.

GARANTÍA
Consultar Condiciones Generales de Venta

EN

INFORMATION
Read all instructions before beginning assembly. Keep the instructions for future use. Indoor use.

WARNING
Use only as intended.

ASSEMBLY
Follow the attached assembly instructions.

MAINTENANCE
Periodic maintenance tasks should be performed by checking the condition of the product. Ensure the product is in good condition and functioning properly. Check for breaks regularly. Remove the product from service when any condition that could be considered unsafe occurs.

CARE AND CLEANING
Clean the unit with a damp cloth or sponge using warm water and mild soap. Dry thoroughly. Do not use abrasive cleaners, bleach, chemical solvents, or strong detergents.

WARRANTY
Please refer to the General Terms and Conditions of Sale

FR

INFORMATIONS
Lisez toutes les instructions avant de commencer l'assemblage. Conservez les instructions pour une utilisation future. Utilisation intérieure.

AVERTISSEMENT
Utiliser uniquement comme prévu.

ASSEMBLAGE
Suivez les instructions de montage ci-jointes.

ENTRETIEN
Des tâches d'entretien périodiques doivent être effectuées en vérifiant l'état du produit. Assurez-vous que le produit est en bon état et fonctionne correctement. Vérifiez régulièrement s'il y a des bris. Retirez le produit du service lorsqu'une condition pouvant être considérée comme dangereuse se présente.

ENTRETIEN ET NETTOYAGE
Nettoyez l'unité avec un chiffon humide ou une éponge à l'eau tiède et au savon doux. Séchez soigneusement. N'utilisez pas de nettoyants abrasifs, d'eau de Javel, de solvants chimiques ou de détergents puissants.

GARANTIE
Consulter les Conditions Générales de Vente

CAT

INFORMACIÓ
Llegeixi totes les instruccions abans de començar l'assemblatge. Guardeu les instruccions per a un futur ús. Ús interior.

ADVERTÈNCIA
Utilitzeu només segons el previst.

MUNTATGE
Seguiu les instruccions de muntatge adjuntes.

MANTENIMENT
S'han de realitzar tasques de manteniment periòdiques revisant l'estat del producte. Verifiqueu que el producte estigui en bon estat i funcioni correctament. Comproveu si hi ha trencaments periòdicament. Retireu el producte de l'ús quan es presenti alguna condició que pugui considerar-se perillosa.

CUIDAT I NETEJA
Netegeu la unitat amb un drap humit o una esponja amb aigua tèbia i sabó suau. Eixugueu bé. No utilitzeu netejadors abrasius, lleixius, solvents químics ni detergents forts.

GARANTIA
Consulteu les Condicions Generals de Venda

DE

INFORMATIONEN
Lesen Sie alle Anweisungen, bevor Sie mit dem Zusammenbau beginnen. Bewahren Sie die Anweisungen für die zukünftige Verwendung auf.

WARNUNG
Nur wie vorgesehen verwenden.

MONTAGE
Befolgen Sie die beiliegenden Montageanleitungen.

WARTUNG
Regelmäßige Wartungsarbeiten sollten durchgeführt werden, indem der Zustand des Produkts überprüft wird. Stellen Sie sicher, dass das Produkt in gutem Zustand ist und ordnungsgemäß funktioniert. Überprüfen Sie regelmäßig auf Brüche. Entfernen Sie das Produkt aus dem Gebrauch, wenn eine Bedingung vorliegt, die als unsicher angesehen werden kann.

PFLEGE UND REINIGUNG
Reinigen Sie die Einheit mit einem feuchten Tuch oder Schwamm mit warmem Wasser und mildem Seifenreiniger. Trocknen Sie gründlich ab. Verwenden Sie keine Scheuermittel, Bleichmittel, chemische Lösungsmittel oder starke Reinigungsmittel.

GARANTIE
Allgemeine Verkaufsbedingungen beachten

IT

INFORMAZIONI
Leggere tutte le istruzioni prima di iniziare il montaggio. Conservare le istruzioni per un uso futuro. Uso interno.

AVVERTENZA
Utilizzare solo come previsto.

MONTAGGIO
Seguire le istruzioni di montaggio allegate.

MANUTENZIONE
È necessario eseguire periodicamente attività di manutenzione controllando lo stato del prodotto. Assicurarsi che il prodotto sia in buone condizioni e funzioni correttamente. Controllare periodicamente la presenza di rotture. Rimuovere il prodotto dall'uso quando si presenta una condizione che potrebbe essere considerata insicura.

CURA E PULIZIA
Pulire l'unità con un panno umido o una spugna con acqua tiepida e sapone neutro. Asciugare bene. Non utilizzare detergenti abrasivi, candeggina, solventi chimici o detergenti forti.

GARANZIA
Consultare le Condizioni Generali di Vendita

Futuras actualizaciones / Future updates / Mises à jour futures / Futures actualitzacions / Zukünftige Aktualisierungen / Aggiornamenti futuri

Calidad certificada / Certified quality / Qualité certifiée / Qualitat certificada / Zertifizierte qualität / Qualità certificata

Intermón Oxfam
Mirplay colabora con la ong: / Mirplay collaborates with ngo: / Mirplay participe à l'ong: / Mirplay collabora amb l'ong: / Mirplay arbeitet mit der ngo zusammen: / Mirplay collabora con l'ong:

Mirplay®
Designed in Barcelona
Mobles Mir i Equipaments, S.L.
VAT No. ES-B61472866
info@mirplay.com
www.mirplay.com