HERA

Mi Salon

Lavacabezas / Shampoo station / Bac à shampoing

ES

El lavacabezas Hera es la opción ideal para salones que buscan un mobiliario sofisticado y funcional. Su acabado elegante y contemporáneo aporta un toque de distinción a cualquier espacio, mientras que su estructura ergonómica asegura la comodidad del cliente durante todo el servicio.

EN

The Hera shampoo station is the ideal choice for salons seeking sophisticated and functional furniture. Its elegant and contemporary finish adds a touch of distinction to any space, while its ergonomic structure ensures client comfort throughout the service.

FR

Le bac à shampoing Hera est le choix idéal pour les salons recherchant un mobilier sophistiqué et fonctionnel. Sa finition élégante et contemporaine apporte une touche de distinction à tout espace, tandis que sa structure ergonomique garantit le confort du client tout au long du service.

ESTRUCTURA

1. Tapizado en polipiel de PVC retardante al fuego con certificación REACH. Resistencia Martindale: 80.000 ciclos. Espuma de 32 kg/m³ de densidad, también retardante al fuego.
2. Estructura metálica con recubrimiento de pintura en polvo negra. Soporte de madera para la pica.
3. Sillón, cerámica, reposapiés y respaldo ajustables en altura mediante motores eléctricos y pedales. 100–240 V / 58 W / 50–60 Hz.
4. Pica montada sobre mecanismo basculante, orientable vertical y horizontalmente, con embellecedor de goma. Válvula con cesta antipelo, tapón y tubo de desagüe. Kit antigoteo: grifo monomando, ducha antigoteo y flexo.

STRUCTURE

1. Upholstered in fire-retardant PVC faux leather with REACH certification. Martindale resistance: 80,000 cycles. 32 kg/m³ density foam, also fire-retardant.
2. Metal structure with black powder-coated finish. Wooden support for the basin.
3. Chair, basin, leg rest and backrest height-adjustable via electric motors and pedals. 100–240 V / 58 W / 50–60 Hz.
4. Basin mounted on a tilting mechanism, adjustable vertically and horizontally, with rubber trim. Drain valve with hair strainer basket, plug and drainage pipe. Anti-drip kit: single-lever mixer tap, anti-drip shower head and hose.

STRUCTURE

1. Revêtement en similicuir PVC résistant au feu avec certification REACH. Résistance Martindale : 80 000 cycles. Mousse de densité 32 kg/m³, résistant au feu.
2. Structure métallique avec revêtement en peinture époxy noire. Support en bois pour la cuve.
3. Fauteuil, céramique, repose-jambes et dossier réglables en hauteur par moteurs électriques et pédales. 100–240 V / 58 W / 50–60 Hz.
4. Cuve montée sur mécanisme basculant, orientable verticalement et horizontalement, avec garniture en caoutchouc. Soupape avec panier anti-cheveux, bouchon et tuyau d'évacuation. Kit anti-goutte : robinet mitigeur, douchette anti-goutte et flexible.

EMBALAJE · PACKAGING · EMBALLAGE

Cantidad de bultos Pack quantity Nombre de paquets	2 A_148x79x77cm B_69x65x49cm

COLOR · COLOR · COULEUR

B Black · BE Beige

B Black · W White · BM Black Mate

DETALLES · DETAILS · DÉTAILS

MEDIDAS · MEASUREMENTS · MESURES

143 / 176 cm

90 / 105 cm

75 cm

PESO · WEIGHT · POIDS

58,50 Kg

Mirplay®

Designed in Barcelona

Mobles Mir i Equipaments, S.L.
VAT No. ES-B61472866

info@mirplay.com
www.mirplay.com

HERA

Mi Salon

Medidas / Dimensions / Dimensions

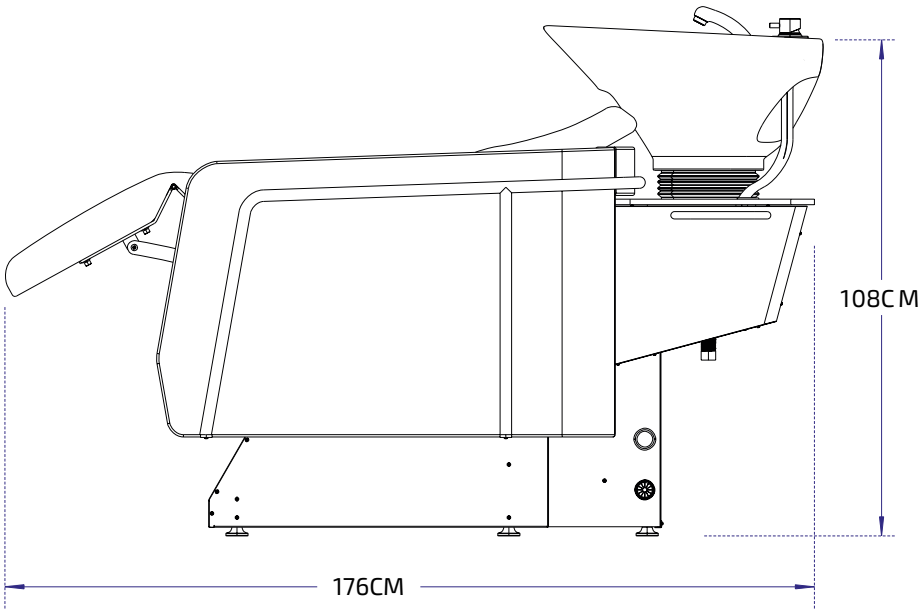

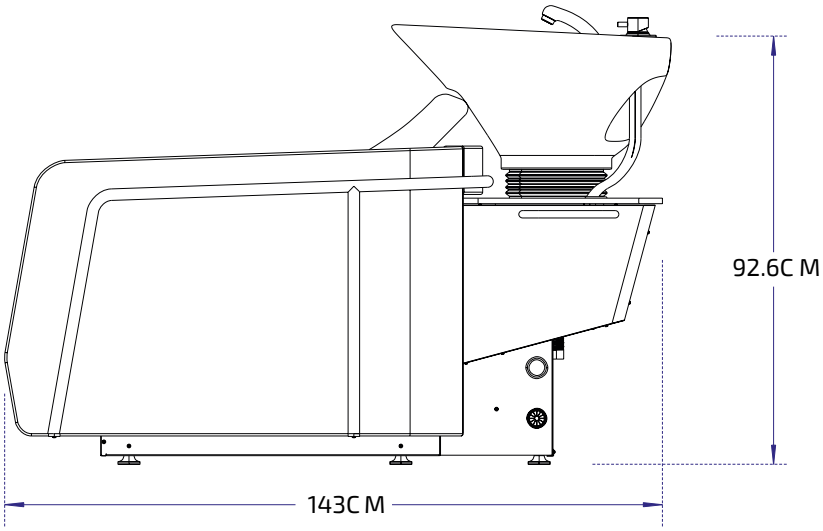

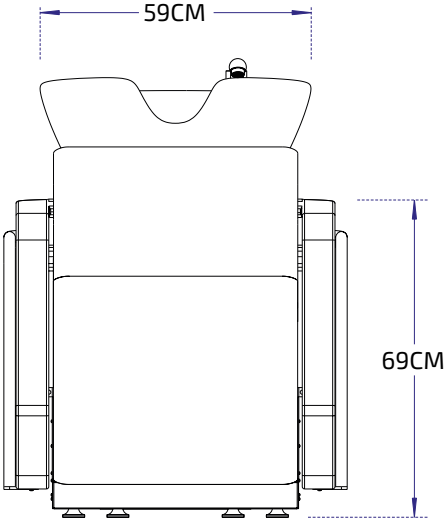

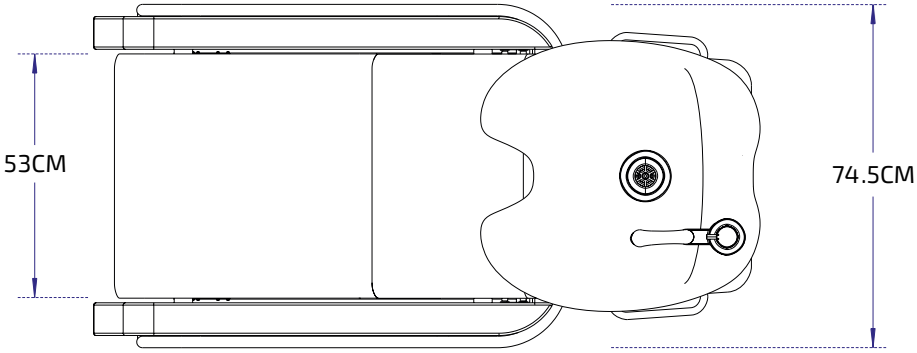

HERA

Mi Salon

Fotos del producto / **Product photos** / Photos du produit

HERA

Mi Salon

Fotos del producto / **Product photos** / Photos du produit

HERA

Mi Salon

Instrucciones de montaje / Assembly instructions / Notice de montage

A. x4 pcs	x1 pcs	x1 pcs	B. x1 pcs	C. x1 pcs
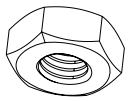	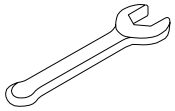	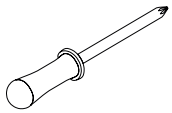		

1

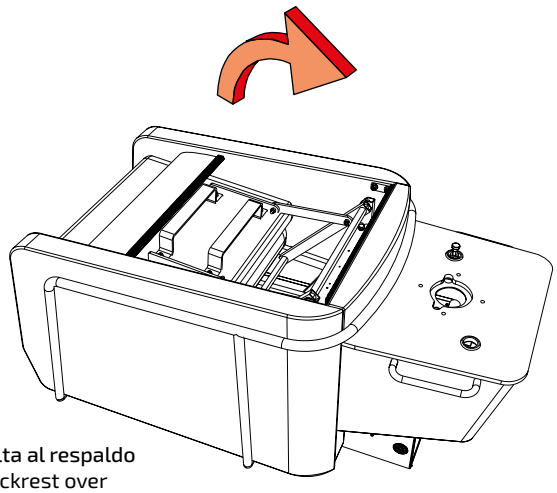

Dar la vuelta al respaldo
Flip the backrest over
Retournez le dossier

2

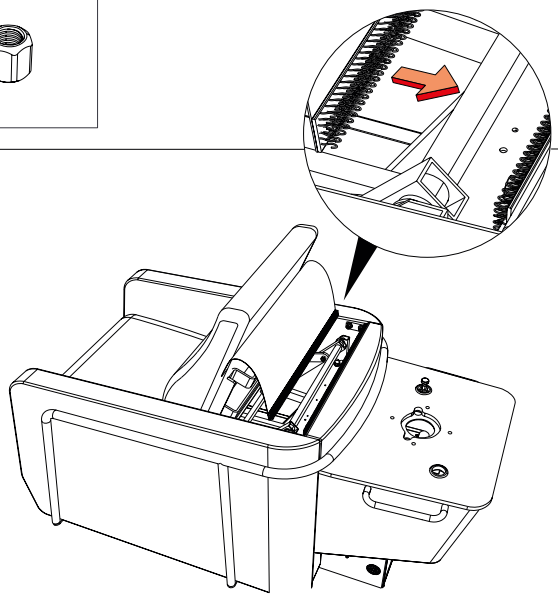

Pega el velcro del respaldo al marco
Stick the velcro on the backrest to the frame
Collez le Velcro du dossier sur le cadre

3

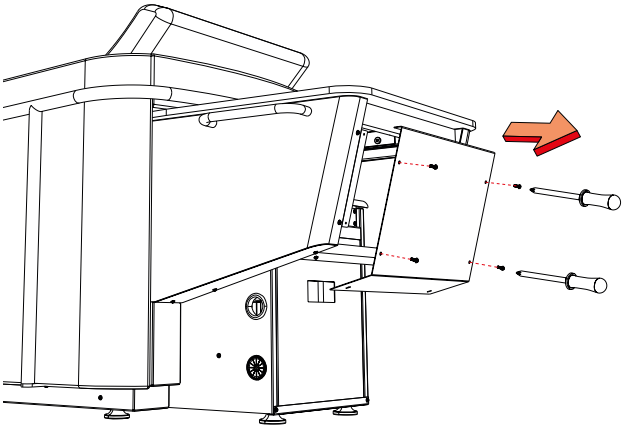

Abra la placa de la cubierta trasera
Open the rear cover plate
Ouvrez la plaque de couverture arrière

4

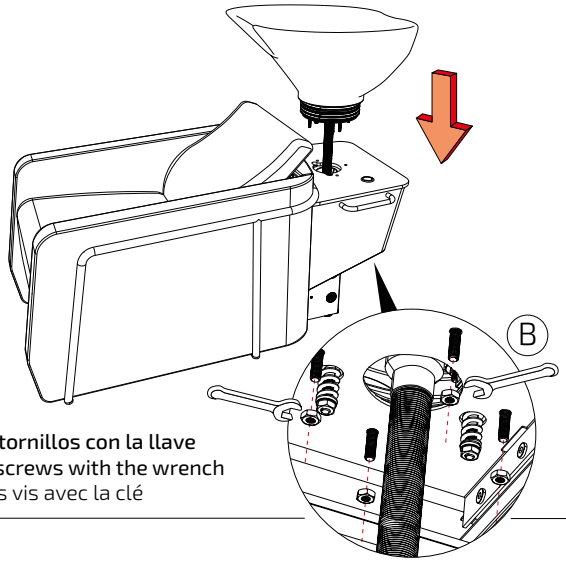

Fije los tornillos con la llave
Fix the screws with the wrench
Fixez les vis avec la clé

5

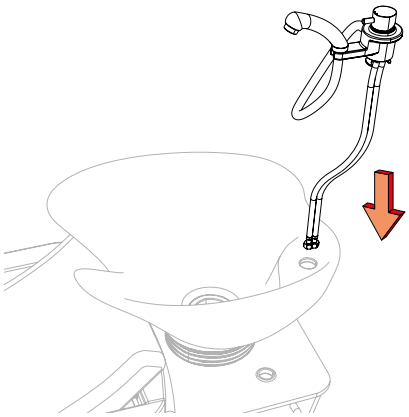

Pase la tubería a través del orificio del lavabo
Pass the pipe throught the basin hole
Passez le tuyau dans le trou du bassin

6

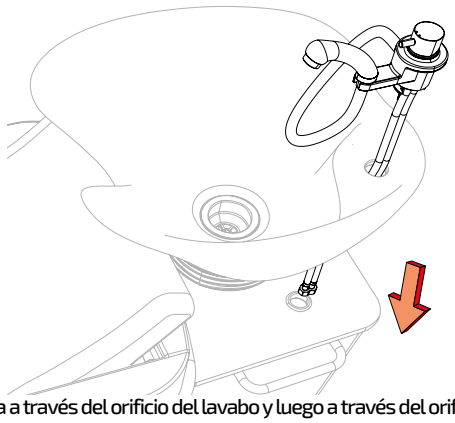

Pase la tubería a través del orificio del lavabo y luego a través del orificio de la base
Pass the pipe through the basin hole and then through the base hole
Passez le tuyau dans le trou du bassin puis dans le trou de base

Mirplay®
Designed in Barcelona
Mobles Mir i Equipaments, S.L.
VAT No. ES-B61472866
info@mirplay.com
www.mirplay.com

HERA

Mi Salon

Instrucciones de montaje / Assembly instructions / Notice de montage

7

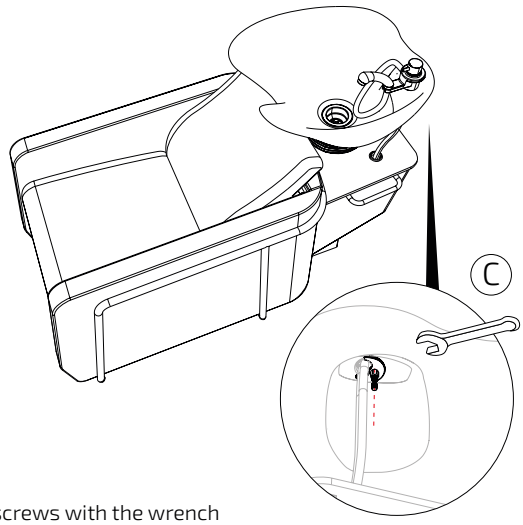

Fix the screws with the wrench

8

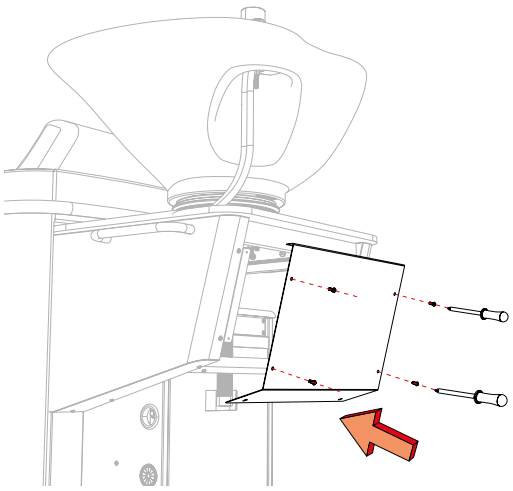

Install the cover plate

Montaje de desagüe / Drain assembly / Montage du drain

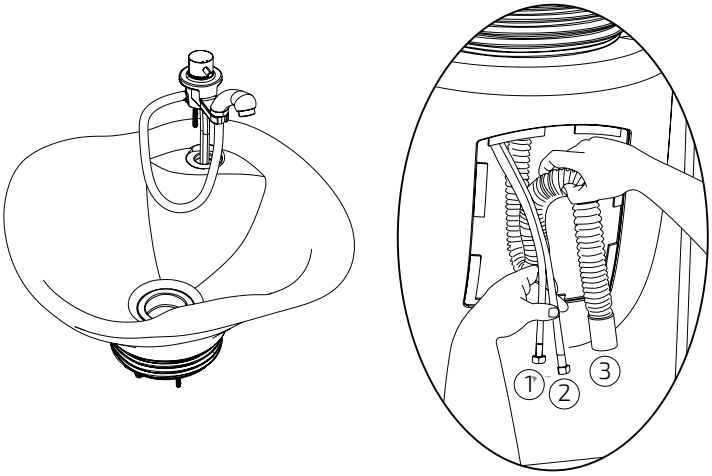

· Proceder a conectar el conjunto de la grifería
· Proceed to connect the faucet assembly.
· Procéder à la connexion du groupe de robinetterie.

Conectar las tomas de agua 1 y 2.
Conectar el tubo 3 al desagüe del suelo.

Connect water inlets 1 and 2.
Connect tube 3 to the floor drain.

Connecter les arrivées d'eau 1 et 2.
Connecter le tuyau 3 à l'évacuation au sol.

Información de instalación / Installation information / Informations d'installation

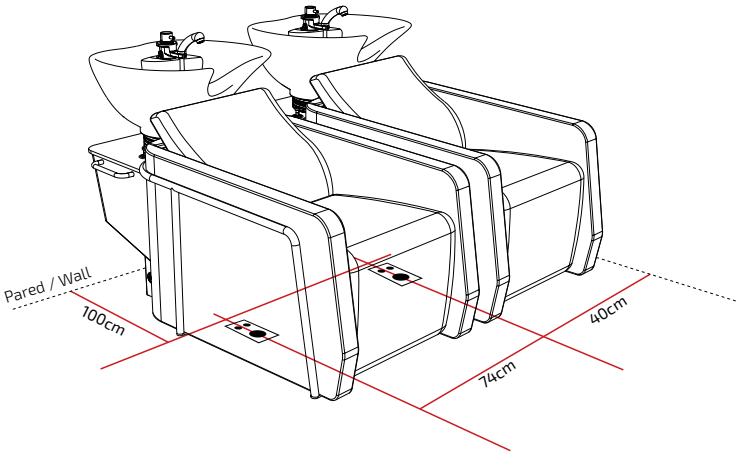

Distancias mínimas recomendadas
para el montaje del lavacabezas

Minimum recommended distances for
the assembly of the washing unit.

Distances minimales recommandées
pour le montage du bac de lavage.

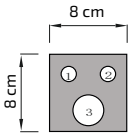

1. Hot 3 /8"
2. Cold 3 /8"
3. Drainpipe Ø 32-35mm

Aunque las imágenes no son fieles a la forma del producto, el montaje sí es el adecuado. Reapretar los tornillos cuando sea necesario.
Although the images do not accurately represent the shape of the product, the assembly is correct. Retighten the screws when necessary.
Bien que les images ne reflètent pas fidèlement la forme du produit, le montage est correct. Resserrer les vis si nécessaire.

Mirplay®
Designed in Barcelona
Mobles Mir i Equipaments, S.L.
VAT No. ES-B61472866
info@mirplay.com
www.mirplay.com

HERA

Mi Salon

Instalación Pica / Installation de vasque / Basin intallation

❶

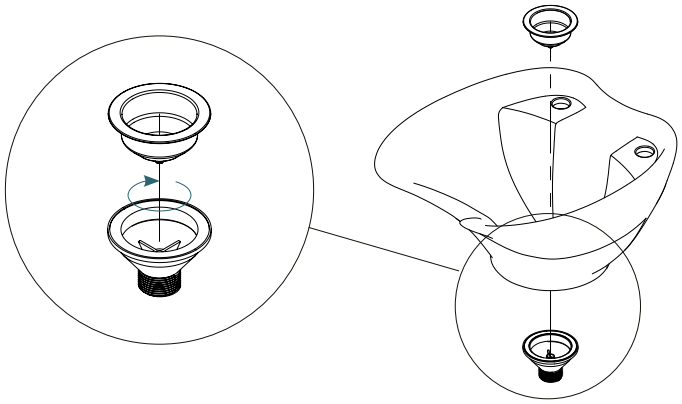

ES - Antes de montar el basculante haga una prueba de agua para aseguar el correcto sellado del desagüe.
EN - Before assembling the tilt mechanism, perform a water test to ensure proper sealing of the drain.
FR - Avant d'installer le bras oscillant, faites un test d'eau pour vous assurer de la bonne étanchéité du drain.

❷

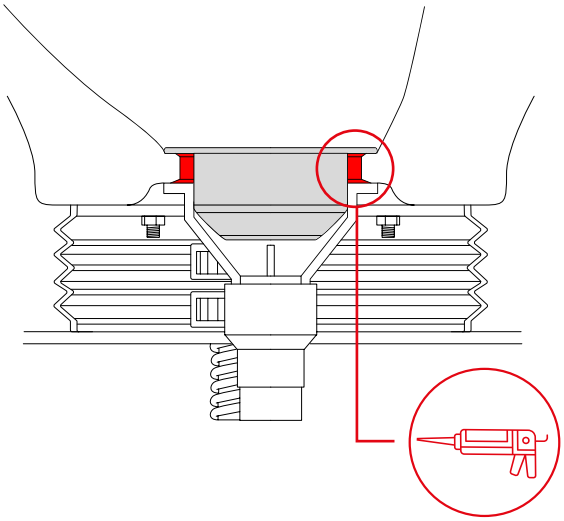

ES - En caso de fugas, secar previamente la zona y sellar con silicona la parte superior del desagüe a la cerámica
EN - In case of leaks, dry the area first and seal the top part of the drain to the ceramic with silicone.
FR - En cas de fuite, sécher préalablement la zone et sceller la partie supérieure du drain à la céramique avec du silicone.

❸

ES - Procura que la silicona selle completamente la junta
EN - Ensure the silicone completely seals the joint
FR - Veillez à ce que le silicone scelle complètement le joint

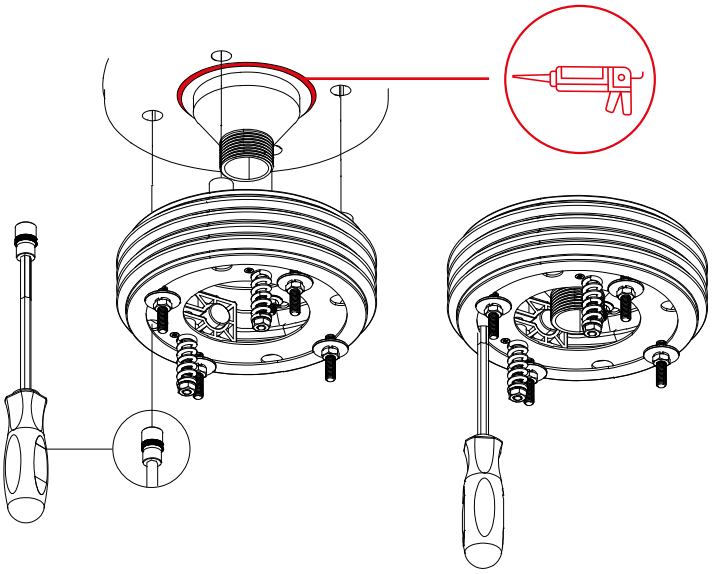

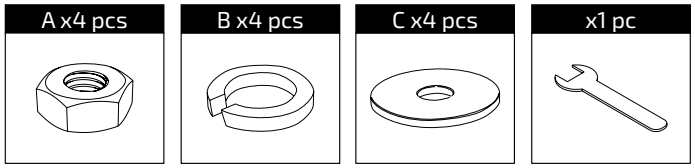

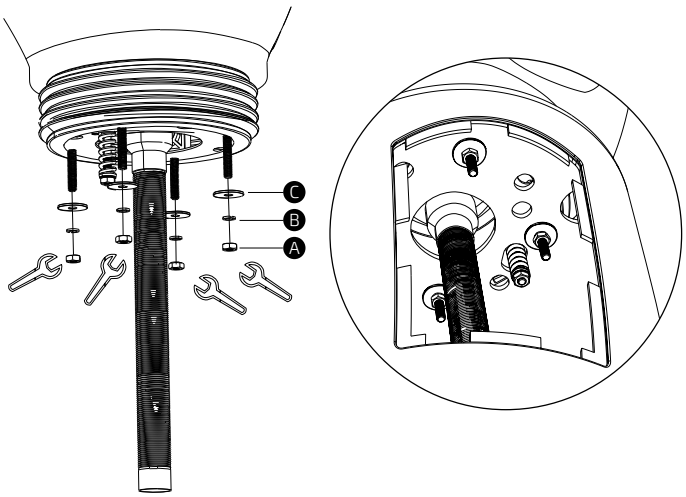

HERA

Mi Salon

Información importante / Important Information / Informations importantes
Informació important / Wichtige Informationen / Informazioni importanti

ES

INFORMACIÓN
Lea todas las instrucciones antes de comenzar el ensamblaje. Guarde las instrucciones para uso futuro. Uso interior.

ADVERTENCIA
Utilizar solo como se pretende.

MONTAJE
Seguir las instrucciones de montaje adjuntas.

MANTENIMIENTO
Periódicamente se deben realizar tareas de mantenimiento revisando el estado del producto. Verifique que el producto esté en buen estado y funcionando. Compruebe si hay roturas periódicamente. Retire el producto del servicio cuando se produzca alguna condición que pueda considerarse insegura.

CUIDADO Y LIMPIEZA
Limpie la unidad con un paño húmedo o una esponja con agua tibia y jabón suave. Séquelo. No use limpiadores abrasivos, blanqueadores, solventes químicos ni detergentes fuertes.

GARANTÍA
Consultar Condiciones Generales de Venta

EN

INFORMATION
Read all instructions before beginning assembly. Keep the instructions for future use. Indoor use.

WARNING
Use only as intended.

ASSEMBLY
Follow the attached assembly instructions.

MAINTENANCE
Periodic maintenance tasks should be performed by checking the condition of the product. Ensure the product is in good condition and functioning properly. Check for breaks regularly. Remove the product from service when any condition that could be considered unsafe occurs.

CARE AND CLEANING
Clean the unit with a damp cloth or sponge using warm water and mild soap. Dry thoroughly. Do not use abrasive cleaners, bleach, chemical solvents, or strong detergents.

WARRANTY
Please refer to the General Terms and Conditions of Sale

FR

INFORMATIONS
Lisez toutes les instructions avant de commencer l'assemblage. Conservez les instructions pour une utilisation future. Utilisation intérieure.

AVERTISSEMENT
Utiliser uniquement comme prévu.

ASSEMBLAGE
Suivez les instructions de montage ci-jointes.

ENTRETIEN
Des tâches d'entretien périodiques doivent être effectuées en vérifiant l'état du produit. Assurez-vous que le produit est en bon état et fonctionne correctement. Vérifiez régulièrement s'il y a des bris. Retirez le produit du service lorsqu'une condition pouvant être considérée comme dangereuse se présente.

ENTRETIEN ET NETTOYAGE
Nettoyez l'unité avec un chiffon humide ou une éponge à l'eau tiède et au savon doux. Séchez soigneusement. N'utilisez pas de nettoyants abrasifs, d'eau de Javel, de solvants chimiques ou de détergents puissants.

GARANTIE
Consulter les Conditions Générales de Vente

CAT

INFORMACIÓ
Llegeixi totes les instruccions abans de començar l'assemblatge. Guardeu les instruccions per a un futur ús. Ús interior.

ADVERTÈNCIA
Utilitzeu només segons el previst.

MUNTATGE
Seguiu les instruccions de muntatge adjuntes.

MANTENIMENT
S'han de realitzar tasques de manteniment periòdiques revisant l'estat del producte. Verifiqueu que el producte estigui en bon estat i funcioni correctament. Comproveu si hi ha trencaments periòdicament. Retireu el producte de l'ús quan es presenti alguna condició que pugui considerar-se perillosa.

CUIDAT I NETEJA
Netegeu la unitat amb un drap humit o una esponja amb aigua tèbia i sabó suau. Eixugueu bé. No utilitzeu netejadors abrasius, lleixius, solvents químics ni detergents forts.

GARANTIA
Consulteu les Condicions Generals de Venda

DE

INFORMATIONEN
Lesen Sie alle Anweisungen, bevor Sie mit dem Zusammenbau beginnen. Bewahren Sie die Anweisungen für die zukünftige Verwendung auf.

WARNUNG
Nur wie vorgesehen verwenden.

MONTAGE
Befolgen Sie die beiliegenden Montageanleitungen.

WARTUNG
Regelmäßige Wartungsarbeiten sollten durchgeführt werden, indem der Zustand des Produkts überprüft wird. Stellen Sie sicher, dass das Produkt in gutem Zustand ist und ordnungsgemäß funktioniert. Überprüfen Sie regelmäßig auf Brüche. Entfernen Sie das Produkt aus dem Gebrauch, wenn eine Bedingung vorliegt, die als unsicher angesehen werden kann.

PFLEGE UND REINIGUNG
Reinigen Sie die Einheit mit einem feuchten Tuch oder Schwamm mit warmem Wasser und mildem Seifenreiniger. Trocknen Sie gründlich ab. Verwenden Sie keine Scheuermittel, Bleichmittel, chemische Lösungsmittel oder starke Reinigungsmittel.

GARANTIE
Allgemeine Verkaufsbedingungen beachten

IT

INFORMAZIONI
Leggere tutte le istruzioni prima di iniziare il montaggio. Conservare le istruzioni per un uso futuro. Uso interno.

AVVERTENZA
Utilizzare solo come previsto.

MONTAGGIO
Seguire le istruzioni di montaggio allegate.

MANUTENZIONE
È necessario eseguire periodicamente attività di manutenzione controllando lo stato del prodotto. Assicurarsi che il prodotto sia in buone condizioni e funzioni correttamente. Controllare periodicamente la presenza di rotture. Rimuovere il prodotto dall'uso quando si presenta una condizione che potrebbe essere considerata insicura.

CURA E PULIZIA
Pulire l'unità con un panno umido o una spugna con acqua tiepida e sapone neutro. Asciugare bene. Non utilizzare detergenti abrasivi, candeggina, solventi chimici o detergenti forti.

GARANZIA
Consultare le Condizioni Generali di Vendita

Futuras actualizaciones
Future updates
Mises à jour futures
Futures actualitzacions
Zukünftige Aktualisierungen
Aggiornamenti futuri

Calidad certificada
Certified quality
Qualité certifiée
Qualitat certificada
Zertifizierte qualität
Qualità certificata

Intermón Oxfam
Mirplay colabora con la ong:
Mirplay collaborates with ngo:
Mirplay participe à l'ong:
Mirplay collabora amb l'ong:
Mirplay arbeitet mit der ngo zusammen:
Mirplay collabora con l'ong:

Mirplay®
Designed in Barcelona
Mobles Mir i Equipaments, S.L.
VAT No. ES-B61472866
info@mirplay.com
www.mirplay.com