JORDAN

Mi Salon

Lavacabezas / Shampoo unit / Bac à shampoing

JORDAN

ES

Sillón lavacabezas con pica cerámica basculante y tapizado resistente al fuego y al agua. Grifería monomando y fácil limpieza, ideal para salones que buscan confort, durabilidad y eficiencia, maximizando la productividad y la experiencia del cliente.

EN

Shampoo chair with a tilting ceramic basin and upholstery resistant to fire and water. Equipped with a single-lever faucet and easy to clean, ideal for salons seeking comfort, durability, and efficiency, maximizing productivity and customer experience.

FR

Bac à shampoing avec vasque en céramique, basculant et revêtement résistant au feu et à l'eau. Équipé d'un mitigeur et facile à nettoyer, idéal pour les salons recherchant confort, durabilité et efficacité, en maximisant la productivité et l'expérience client.

ESTRUCTURA

1. Tapizado en polipiel de PVC retardante al fuego, color negro. Martindale: 100.000 ciclos. Interior acolchado con espuma de 35 kg/m³ de densidad.
2. Estructura interior de contrachapado de madera.
3. Pica de cerámica montada sobre mecanismo oscilante con embellecedor de goma.
4. Grifo monomando, ducha y flexo.
5. Reposapiés abatible con palanca manual.

STRUCTURE

1. Upholstery in fire-retardant PVC faux leather, black color. Martindale: 100,000 cycles. Interior padded with 35 kg/m³ density foam.
2. Internal structure made of plywood.
3. Ceramic basin mounted on a tilting mechanism with rubber trim.
4. Single-lever faucet, shower head, and hose.
5. Reclining footrest with manual lever.

STRUCTURE

1. Revêtement en similicuir PVC résistant au feu, couleur noire. Martindale : 100 000 cycles. Intérieur rembourré avec mousse de densité 35 kg/m³.
2. Structure interne en contreplaqué.
3. Bac en céramique monté sur mécanisme oscillant avec finition en caoutchouc.
4. Mitigeur, douchette et flexible.
5. Repose-pieds inclinable avec levier manuel.

COLOR · COLOR · COULEUR

B Black · W White · B Black

EMBALAJE · PACKAGING · EMBALLAGE

Cantidad de bultos
Quantity of packages
Quantité de colis

3

79x52x66cm
66x46x42cm
69x63x52cm

DETALLES · DETAILS · DÉTAILS

MEDIDAS · MEASUREMENTS · MESURES

70 cm

123 / 160 cm

107 cm

PESO · WEIGHT · POIDS

KG net: 67,00 Kg

KG weight: 69,90 Kg

Mirplay®

Designed in Barcelona

Mobles Mir i Equipaments, S.L.
VAT No. ES-B61472866

info@mirplay.com
www.mirplay.com

JORDAN

Mi Salon

Fotos del producto / **Product photos** / Photos du produit

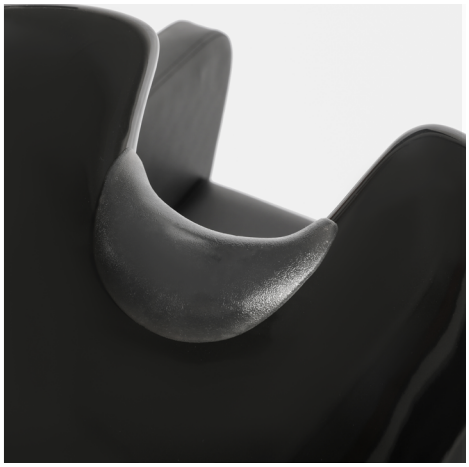

JORDAN

Mi Salon

Instalación de lavacabezas / Basin installation / Installation de la vasque

JORDAN

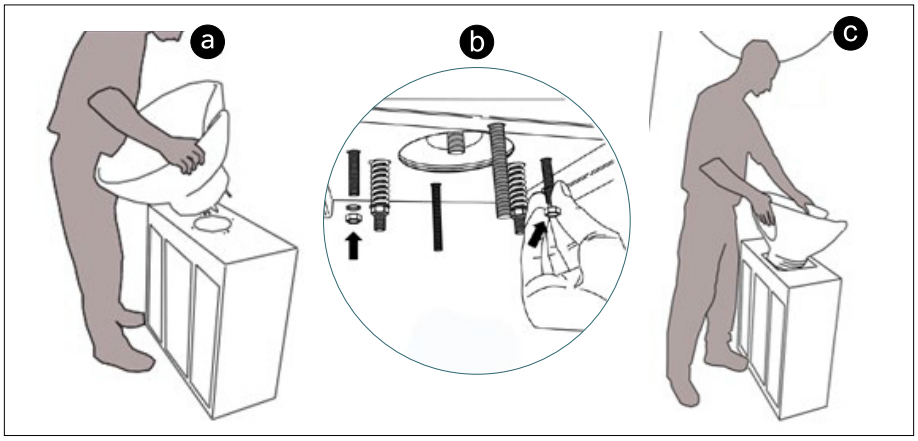

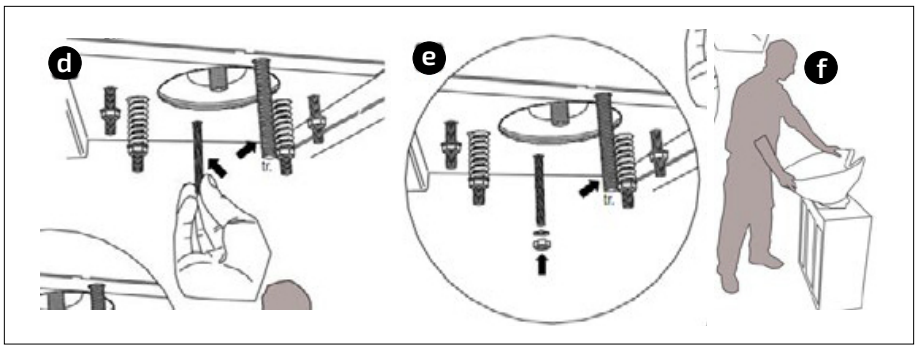

ES
A. Poner el conjunto pila + basculante en su ubicación según croquis
B. Apretar las tuercas (izquierda y derecha) para sujetar el conjunto de la pila al lavacabezas.
C. Bascular la pila hacia delante al máximo (sin que esta toque el mueble lavacabezas)
D. Atornillar el espárrago según croquis
E. Atornillar la tuerca al espárrago para fijarlo
F. Bascular la pila hacia atrás al máximo (sin que esta toque el mueble lavacabezas) y repetir los pasos D y E. El espárrago a atornillar será el trasero (tr).

EN
A. Fit the basin assembly + tipper in place as show in the illustration.
B. Screw on the nuts (left and right-hand) to secure the basin assembly to the hair basin.
C. Tip the basin forward as much as possible (without it touching the backwash unit).
D. Screw in the stud as shown in the illustration.
E. Screw the nuts onto the stud to secure it in place.
F. Tip the basin backwards as far as possible (without it touching the backwash unit) and repeat steps D and E. The stud to be screwed in will be the rear one (tr).

FR
A. Serrer les vis (gauche et droite) pour fixer l'ensemble de la vasque
sur le bac de lavage.
B. Faire basculer la vasque au maximum vers l'avant (sans que celle-ci ne touche le meuble du bac).
C. Visser le goujon comme illustré.
D. Serrer les vis sur le goujon pour fixer ce dernier.
E. Faire basculer la vasque au maximum vers l'arrière (sans que celle-ci ne touche le meuble du bac), puis répéter les opérations D et E. F. Le goujon à visser est l'arrière (tr).

Monteje del desegüe / Drain assembly / Ensemble de vidange

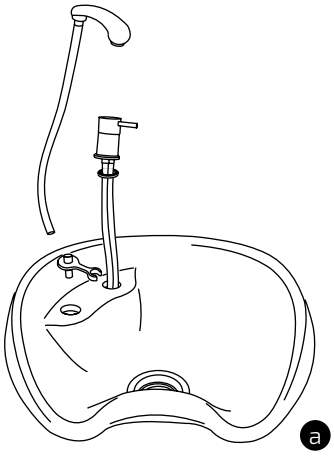

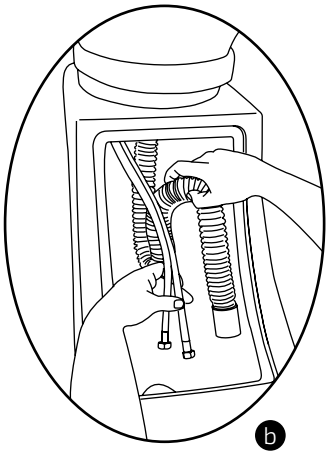

ES
Proceder a conectar el conjunto de la grifería
Conectar las tomas de agua 1 y 2.
Conectar el tubo 3 al desagüe del suelo

EN
Proceed connecing the tap assembly
Connect water connections 1 and 2.
Connect tube 3 to the floor drainpipe

IT
Raccorder l'ensemble de la robinetterie
Relier les raccordements d'eau 1 et 2.
Relier le tube 3 à la bouche d'écoulement du sol

JORDAN

Mi Salon

Medidas / Dimensions / Dimensions

JORDAN

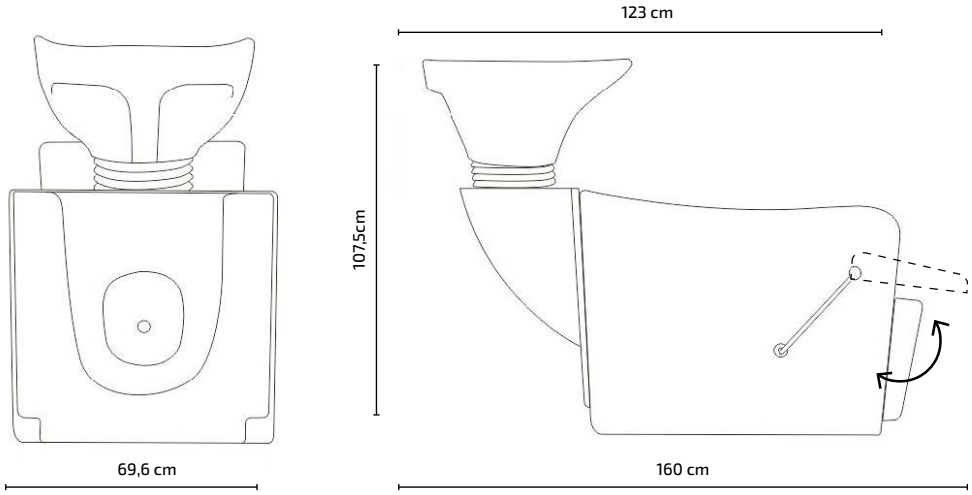

Información de instalación / Installation information / Information de installation

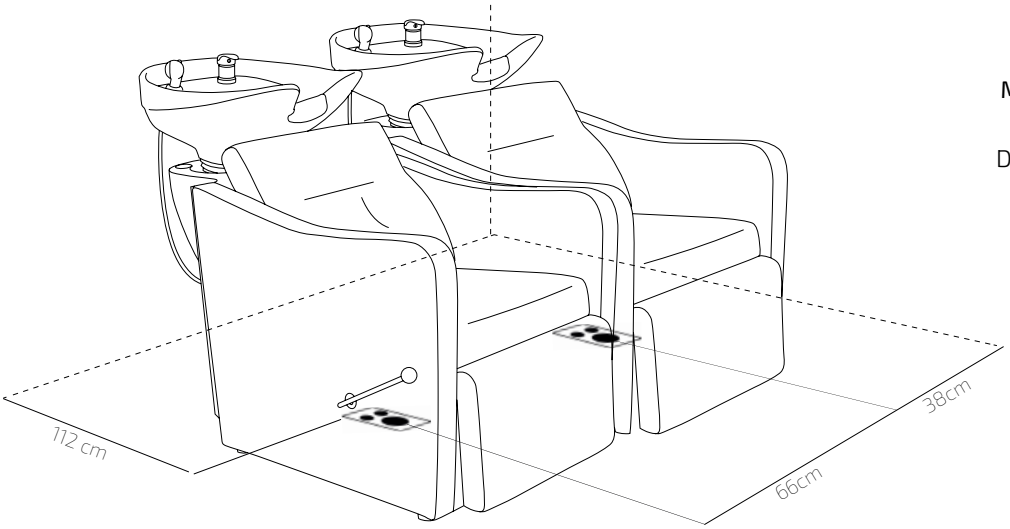

Distancias mínimas recomendadas para el montaje del lavacabezas.

Minimum recommended distances for the assembly of the washing unit.

Distances minimales recommandé es pour le montage du bac de lavage.

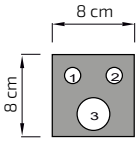

1. Hot 3/8"
2. Cold 3/8"
3. Drainpipe ∅ 32-35mm

Fijado en el suelo / Fixed on the ground / Fixé au sol

❶

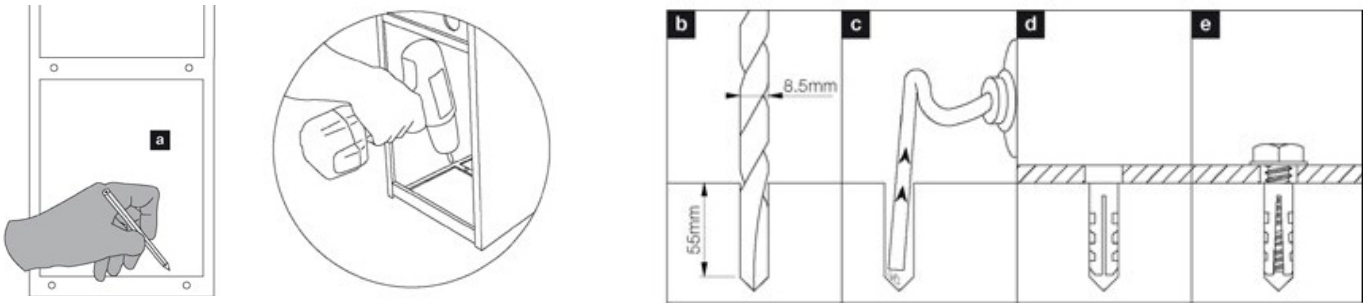

ES

1. Marcar los puntos en el piso para el anclaje.
2. Taladrar hasta 55 mm de profundidad con una broca de 8,5 mm
3. Sacar los desperdicios del agujero.
4. Poner el taco de anclaje en el agujero
5. Atornillar el lavacabezas al piso con los tornillos adjuntos.

EN

1. Mark the points on the floor for anchoring.
2. Drill with an 8,5 mm bit to a depth of 55 mm.
3. Remove the debris from the hole
4. Insert the anchoring plug in the hole.
5. Screw the washing unit to the floor with the attached screws.

FR

1. Marquer les points de fixation au sol.
2. Percer à l'aide d'une mèche de 8,5 mm jusqu'a 55 mm de profondeur
3. Dégager l'orifice percé de tout élément obstruant
4. Insérer la cheville de fixation dans l'orifice.
5. Visser le bac de lavage au sol à l'aide des vis fournies.

JORDAN

Mi Salon

Medidas asiento / Seat dimensions / Dimensions assise
Mesures seient / Sitzmaße / Dimensioni del sedile

JORDAN

1

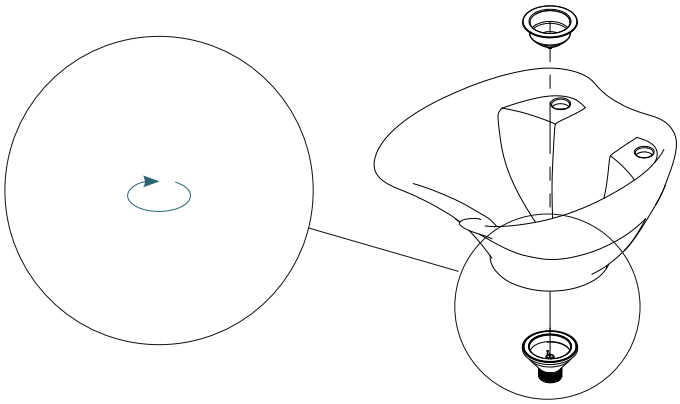

ES - Antes de montar el basculante haga una prueba de agua para aseguar el correcto sellado del desagüe.
EN - Before assembling the tilt mechanism, perform a water test to ensure proper sealing of the drain.
FR - Avant d'installer le bras oscillant, faites un test d'eau pour vous assurer de la bonne étanchéité du drain.

2

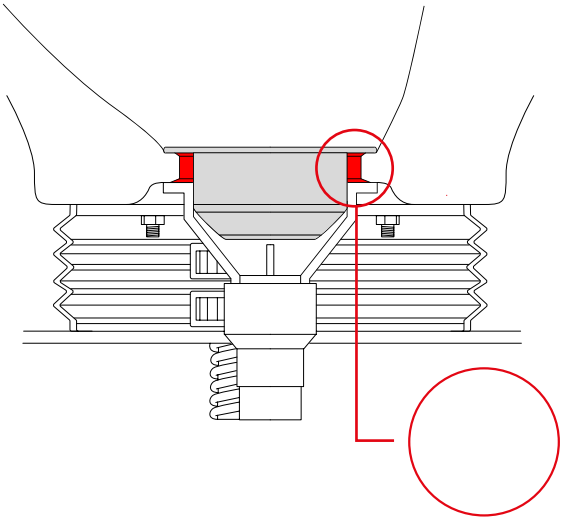

ES - En caso de fugas, secar previamente la zona y sellar con silicona la parte superior del desagüe a la cerámica
EN - In case of leaks, dry the area first and seal the top part of the drain to the ceramic with silicone.
FR - En cas de fuite, sécher préalablement la zone et sceller la partie supérieure du drain à la céramique avec du silicone.

3

ES - Procura que la silicona selle completamente la junta
EN - Ensure the silicone completely seals the joint
FR - Veillez à ce que le silicone scelle complètement le joint

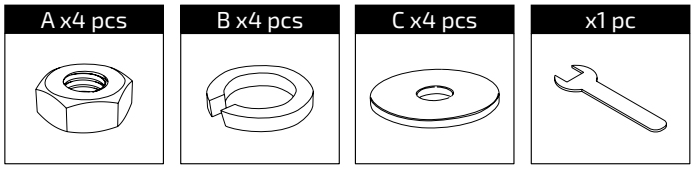

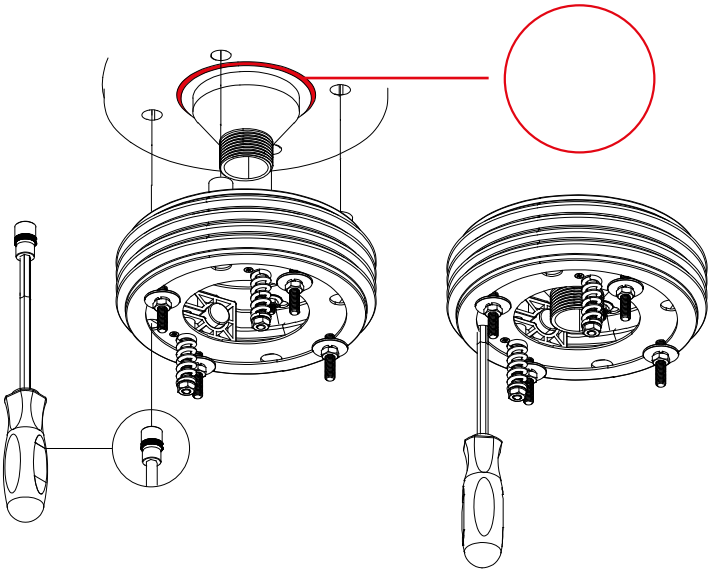

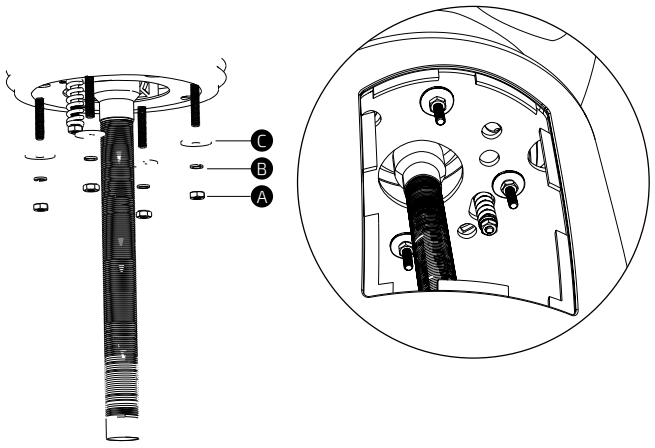

JORDAN

Mi Salon

Información importante / Important Information / Informations importantes
Informació important / Wichtige Informationen / Informazioni importanti

ES

INFORMACIÓN
Lea todas las instrucciones antes de comenzar el ensamblaje. Guarde las instrucciones para uso futuro. Uso interior.

ADVERTENCIA
Utilizar solo como se pretende.

MONTAJE
Seguir las instrucciones de montaje adjuntas.

MANTENIMIENTO
Periódicamente se deben realizar tareas de mantenimiento revisando el estado del producto. Verifique que el producto esté en buen estado y funcionando. Compruebe si hay roturas periódicamente. Retire el producto del servicio cuando se produzca alguna condición que pueda considerarse insegura.

CUIDADO Y LIMPIEZA
Limpie la unidad con un paño húmedo o una esponja con agua tibia y jabón suave. Séquelo. No use limpiadores abrasivos, blanqueadores, solventes químicos ni detergentes fuertes.

GARANTÍA
Consultar Condiciones Generales de Venta

EN

INFORMATION
Read all instructions before beginning assembly. Keep the instructions for future use. Indoor use.

WARNING
Use only as intended.

ASSEMBLY
Follow the attached assembly instructions.

MAINTENANCE
Periodic maintenance tasks should be performed by checking the condition of the product. Ensure the product is in good condition and functioning properly. Check for breaks regularly. Remove the product from service when any condition that could be considered unsafe occurs.

CARE AND CLEANING
Clean the unit with a damp cloth or sponge using warm water and mild soap. Dry thoroughly. Do not use abrasive cleaners, bleach, chemical solvents, or strong detergents.

WARRANTY
Please refer to the General Terms and Conditions of Sale

FR

INFORMATIONS
Lisez toutes les instructions avant de commencer l'assemblage. Conservez les instructions pour une utilisation future. Utilisation intérieure.

AVERTISSEMENT
Utiliser uniquement comme prévu.

ASSEMBLAGE
Suivez les instructions de montage ci-jointes.

ENTRETIEN
Des tâches d'entretien périodiques doivent être effectuées en vérifiant l'état du produit. Assurez-vous que le produit est en bon état et fonctionne correctement. Vérifiez régulièrement s'il y a des bris. Retirez le produit du service lorsqu'une condition pouvant être considérée comme dangereuse se présente.

ENTRETIEN ET NETTOYAGE
Nettoyez l'unité avec un chiffon humide ou une éponge à l'eau tiède et au savon doux. Séchez soigneusement. N'utilisez pas de nettoyants abrasifs, d'eau de Javel, de solvants chimiques ou de détergents puissants.

GARANTIE
Consulter les Conditions Générales de Vente

CAT

INFORMACIÓ
Llegeixi totes les instruccions abans de començar l'assemblatge. Guardeu les instruccions per a un futur ús. Ús interior.

ADVERTÈNCIA
Utilitzeu només segons el previst.

MUNTATGE
Seguiu les instruccions de muntatge adjuntes.

MANTENIMENT
S'han de realitzar tasques de manteniment periòdiques revisant l'estat del producte. Verifiqueu que el producte estigui en bon estat i funcioni correctament. Comproveu si hi ha trencaments periòdicament. Retireu el producte de l'ús quan es presenti alguna condició que pugui considerar-se perillosa.

CUIDAT I NETEJA
Netegeu la unitat amb un drap humit o una esponja amb aigua tèbia i sabó suau. Eixugueu bé. No utilitzeu netejadors abrasius, lleixius, solvents químics ni detergents forts.

GARANTIA
Consulteu les Condicions Generals de Venda

DE

INFORMATIONEN
Lesen Sie alle Anweisungen, bevor Sie mit dem Zusammenbau beginnen. Bewahren Sie die Anweisungen für die zukünftige Verwendung auf.

WARNUNG
Nur wie vorgesehen verwenden.

MONTAGE
Befolgen Sie die beiliegenden Montageanleitungen.

WARTUNG
Regelmäßige Wartungsarbeiten sollten durchgeführt werden, indem der Zustand des Produkts überprüft wird. Stellen Sie sicher, dass das Produkt in gutem Zustand ist und ordnungsgemäß funktioniert. Überprüfen Sie regelmäßig auf Brüche. Entfernen Sie das Produkt aus dem Gebrauch, wenn eine Bedingung vorliegt, die als unsicher angesehen werden kann.

PFLEGE UND REINIGUNG
Reinigen Sie die Einheit mit einem feuchten Tuch oder Schwamm mit warmem Wasser und mildem Seifenreiniger. Trocknen Sie gründlich ab. Verwenden Sie keine Scheuermittel, Bleichmittel, chemische Lösungsmittel oder starke Reinigungsmittel.

GARANTIE
Allgemeine Verkaufsbedingungen beachten

IT

INFORMAZIONI
Leggere tutte le istruzioni prima di iniziare il montaggio. Conservare le istruzioni per un uso futuro. Uso interno.

AVVERTENZA
Utilizzare solo come previsto.

MONTAGGIO
Seguire le istruzioni di montaggio allegate.

MANUTENZIONE
È necessario eseguire periodicamente attività di manutenzione controllando lo stato del prodotto. Assicurarsi che il prodotto sia in buone condizioni e funzioni correttamente. Controllare periodicamente la presenza di rotture. Rimuovere il prodotto dall'uso quando si presenta una condizione che potrebbe essere considerata insicura.

CURA E PULIZIA
Pulire l'unità con un panno umido o una spugna con acqua tiepida e sapone neutro. Asciugare bene. Non utilizzare detergenti abrasivi, candeggina, solventi chimici o detergenti forti.

GARANZIA
Consultare le Condizioni Generali di Vendita

Futuras actualizaciones
Future updates
Mises à jour futures
Futures actualitzacions
Zukünftige Aktualisierungen
Aggiornamenti futuri

Calidad certificada
Certified quality
Qualité certifiée
Qualitat certificada
Zertifizierte qualität
Qualità certificata

Intermón Oxfam
Mirplay colabora con la ong:
Mirplay collaborates with ngo:
Mirplay participe à l'ong:
Mirplay collabora amb l'ong:
Mirplay arbeitet mit der ngo zusammen:
Mirplay collabora con l'ong:

Mirplay®
Designed in Barcelona
Mobles Mir i Equipaments, S.L.
VAT No. ES-B61472866
info@mirplay.com
www.mirplay.com