CLINT

Mi salon

Sillón de barbero / Barber chair / Fauteuil de barbier

ES

Sillón de Barbero que combina la esencia clásica con una estética actual y elegante. Su estilo de inspiración vintage, acompañado de acabados retro, realza la personalidad de cualquier barbería, transformándose en un símbolo del cuidado masculino y de la herencia tradicional del barbero.

EN

Barber chair that combines classic essence with a modern and elegant aesthetic. Its vintage-inspired style, enhanced by retro finishes, highlights the personality of any barbershop, becoming a symbol of men's grooming and traditional barbering heritage.

FR

Fauteuil de barbier alliant l'essence classique à une esthétique moderne et élégante. Son style d'inspiration vintage, associé à des finitions rétro, met en valeur la personnalité de tout salon de barbier, devenant un symbole du soin masculin et de la tradition du barbier.

ESTRUCTURA

1. Tapizado en poli-piel de PVC en acabado vintage con espuma de alta densidad retardante al fuego. Martindale: 100.000 ciclos
2. Estructura exterior de aluminio fundido de alta resistencia con acabado cepillado. Estructura interior y respaldo de madera.
3. Base redonda con bomba hidráulica con freno, ajustable en altura (capacidad de hasta 300 kg).
4. Reposapiés reversible y reclinable de aluminio.
5. Reposacabezas extraíble y ajustable con soporte.
6. Soporte para toalla.

STRUCTURE

1. Upholstered in vintage-finish PVC faux leather with high-density fire-retardant foam. Martindale: 100,000 cycles.
2. High-strength cast aluminium outer frame with a brushed finish. Internal structure and backrest made of wood.
3. Round base with lockable hydraulic pump, height adjustable (capacity up to 300 kg).
4. Reversible and reclining aluminum footrest.
5. Removable and adjustable headrest with support.
6. Towel holder.

STRUCTURE

1. Revêtement en similicuir PVC finition vintage avec mousse haute densité retardant au feu. Martindale: 100 000c
2. Structure extérieure en aluminium moulé haute résistance avec finition brossée. Structure intérieure et dossier en bois.
3. Base ronde avec pompe hydraulique avec frein, réglable en hauteur (capacité jusqu'à 300 kg).
4. Repose-pieds en aluminium réversible et inclinable.
5. Appui-tête amovible et réglable avec support.
6. Porte-serviette.

COLOR · COLOR · COULEUR

B Black | BR Brown | B Black

EMBALAJE · PACKAGING · EMBALLAGE

Cantidad de bultos Pack quantity Nombre de paquets	1 84x71x83cm

DETALLES · DETAILS · DÉTAILS

Retirar i reemplazar bomba de presión
Remove and replace pressure pump
Retirer et remplacer la pompe de pression

MEDIDAS · MEASUREMENTS · MESURES

68 cm

120 - 135 cm

110 - 127 cm

PESO · WEIGHT · POIDS

KG NET: 64,00 Kg

KG GROSS: 66,00 Kg

Mirplay®
Designed in Barcelona
Mobles Mir i Equipaments, S.L.
VAT No. ES-B61472866
info@mirplay.com
www.mirplay.com

CLINT

Mi salon

Medidas / Measurements / Mesures

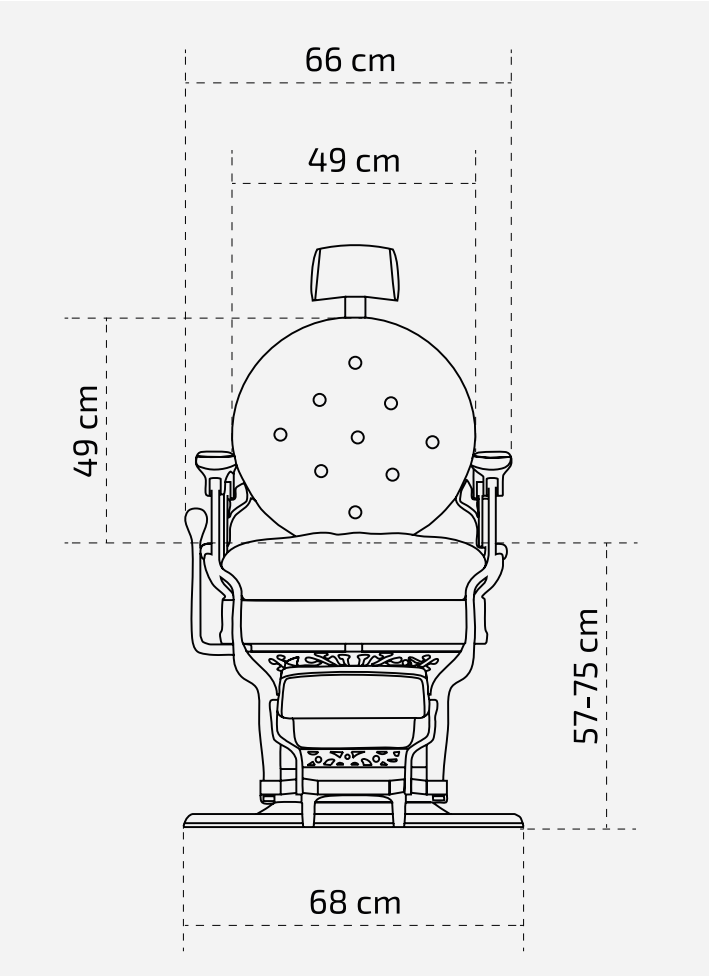

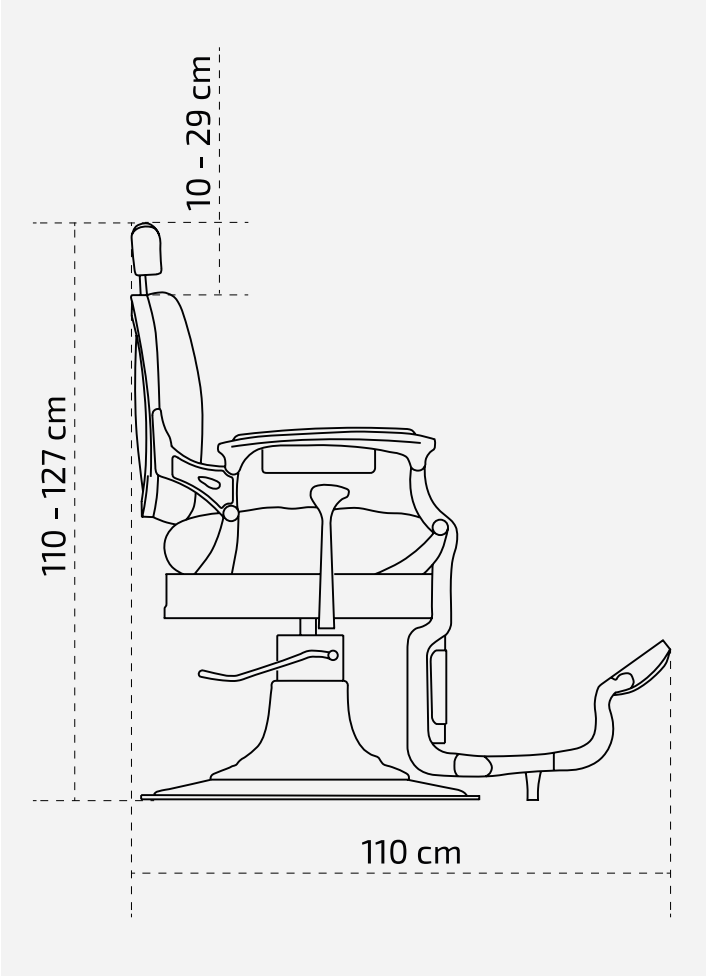

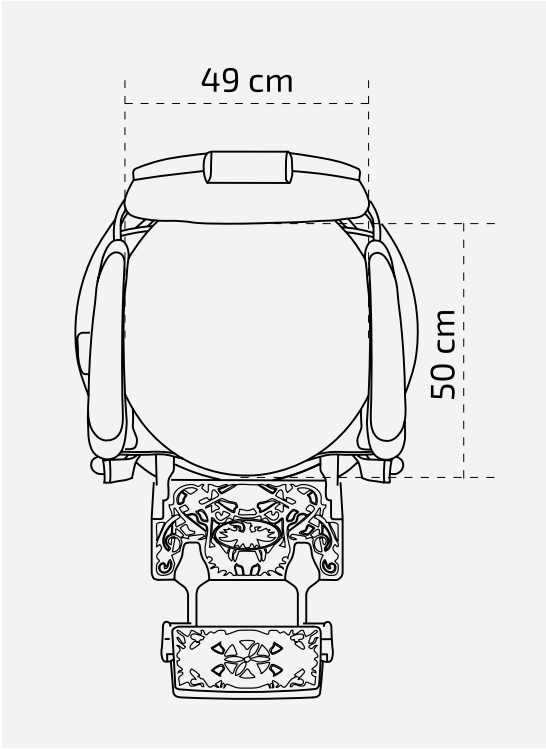

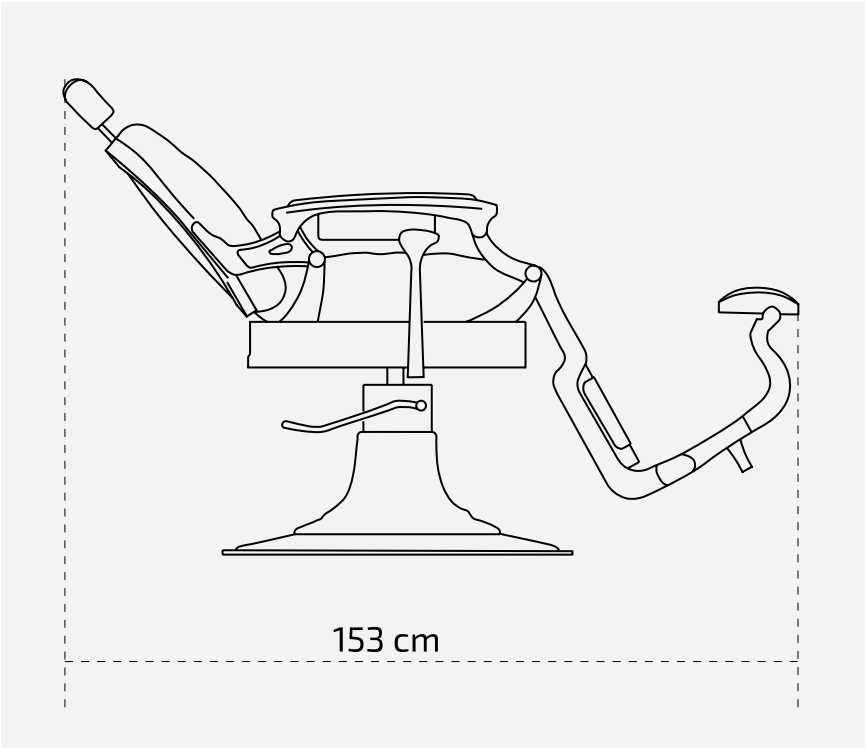

CLINT

Mi salon

Fotografías del producto / Product photos / Photographies de produit

Mirplay®

Designed in Barcelona

Mobles Mir i Equipaments, S.L.
VAT No. ES-B61472866

info@mirplay.com
www.mirplay.com

CLINT

Mi salon

Información importante / Important Information / Informations importantes
Informació important / Wichtige Informationen / Informazioni importanti

ES

INFORMACIÓN
Lea todas las instrucciones antes de comenzar el ensamblaje. Guarde las instrucciones para uso futuro. Uso interior.

ADVERTENCIA
Utilizar solo como se pretende.

MONTAJE
Seguir las instrucciones de montaje adjuntas.

MANTENIMIENTO
Periódicamente se deben realizar tareas de mantenimiento revisando el estado del producto. Verifique que el producto esté en buen estado y funcionando. Compruebe si hay roturas periódicamente. Retire el producto del servicio cuando se produzca alguna condición que pueda considerarse insegura.

CUIDADO Y LIMPIEZA
Limpie la unidad con un paño húmedo o una esponja con agua tibia y jabón suave. Séquelo. No use limpiadores abrasivos, blanqueadores, solventes químicos ni detergentes fuertes.

GARANTÍA
Consultar Condiciones Generales de Venta

EN

INFORMATION
Read all instructions before beginning assembly. Keep the instructions for future use. Indoor use.

WARNING
Use only as intended.

ASSEMBLY
Follow the attached assembly instructions.

MAINTENANCE
Periodic maintenance tasks should be performed by checking the condition of the product. Ensure the product is in good condition and functioning properly. Check for breaks regularly. Remove the product from service when any condition that could be considered unsafe occurs.

CARE AND CLEANING
Clean the unit with a damp cloth or sponge using warm water and mild soap. Dry thoroughly. Do not use abrasive cleaners, bleach, chemical solvents, or strong detergents.

WARRANTY
Please refer to the General Terms and Conditions of Sale

FR

INFORMATIONS
Lisez toutes les instructions avant de commencer l'assemblage. Conservez les instructions pour une utilisation future. Utilisation intérieure.

AVERTISSEMENT
Utiliser uniquement comme prévu.

ASSEMBLAGE
Suivez les instructions de montage ci-jointes.

ENTRETIEN
Des tâches d'entretien périodiques doivent être effectuées en vérifiant l'état du produit. Assurez-vous que le produit est en bon état et fonctionne correctement. Vérifiez régulièrement s'il y a des bris. Retirez le produit du service lorsqu'une condition pouvant être considérée comme dangereuse se présente.

ENTRETIEN ET NETTOYAGE
Nettoyez l'unité avec un chiffon humide ou une éponge à l'eau tiède et au savon doux. Séchez soigneusement. N'utilisez pas de nettoyants abrasifs, d'eau de Javel, de solvants chimiques ou de détergents puissants.

GARANTIE
Consulter les Conditions Générales de Vente

CAT

INFORMACIÓ
Llegeixi totes les instruccions abans de començar l'assemblatge. Guardeu les instruccions per a un futur ús. Ús interior.

ADVERTÈNCIA
Utilitzeu només segons el previst.

MUNTATGE
Seguiu les instruccions de muntatge adjuntes.

MANTENIMENT
S'han de realitzar tasques de manteniment periòdiques revisant l'estat del producte. Verifiqueu que el producte estigui en bon estat i funcioni correctament. Comproveu si hi ha trencaments periòdicament. Retireu el producte de l'ús quan es presenti alguna condició que pugui considerar-se perillosa.

CUIDAT I NETEJA
Netegeu la unitat amb un drap humit o una esponja amb aigua tèbia i sabó suau. Eixugueu bé. No utilitzeu netejadors abrasius, lleixius, solvents químics ni detergents forts.

GARANTIA
Consulteu les Condicions Generals de Venda

DE

INFORMATIONEN
Lesen Sie alle Anweisungen, bevor Sie mit dem Zusammenbau beginnen. Bewahren Sie die Anweisungen für die zukünftige Verwendung auf.

WARNUNG
Nur wie vorgesehen verwenden.

MONTAGE
Befolgen Sie die beiliegenden Montageanleitungen.

WARTUNG
Regelmäßige Wartungsarbeiten sollten durchgeführt werden, indem der Zustand des Produkts überprüft wird. Stellen Sie sicher, dass das Produkt in gutem Zustand ist und ordnungsgemäß funktioniert. Überprüfen Sie regelmäßig auf Brüche. Entfernen Sie das Produkt aus dem Gebrauch, wenn eine Bedingung vorliegt, die als unsicher angesehen werden kann.

PFLEGE UND REINIGUNG
Reinigen Sie die Einheit mit einem feuchten Tuch oder Schwamm mit warmem Wasser und mildem Seifenreiniger. Trocknen Sie gründlich ab. Verwenden Sie keine Scheuermittel, Bleichmittel, chemische Lösungsmittel oder starke Reinigungsmittel.

GARANTIE
Allgemeine Verkaufsbedingungen beachten

IT

INFORMAZIONI
Leggere tutte le istruzioni prima di iniziare il montaggio. Conservare le istruzioni per un uso futuro. Uso interno.

AVVERTENZA
Utilizzare solo come previsto.

MONTAGGIO
Seguire le istruzioni di montaggio allegate.

MANUTENZIONE
È necessario eseguire periodicamente attività di manutenzione controllando lo stato del prodotto. Assicurarsi che il prodotto sia in buone condizioni e funzioni correttamente. Controllare periodicamente la presenza di rotture. Rimuovere il prodotto dall'uso quando si presenta una condizione che potrebbe essere considerata insicura.

CURA E PULIZIA
Pulire l'unità con un panno umido o una spugna con acqua tiepida e sapone neutro. Asciugare bene. Non utilizzare detergenti abrasivi, candeggina, solventi chimici o detergenti forti.

GARANZIA
Consultare le Condizioni Generali di Vendita

Futuras actualizaciones
Future updates
Mises à jour futures
Futures actualitzacions
Zukünftige Aktualisierungen
Aggiornamenti futuri

Calidad certificada
Certified quality
Qualité certifiée
Qualitat certificada
Zertifizierte qualität
Qualità certificata

Intermón Oxfam
Mirplay colabora con la ong:
Mirplay collaborates with ngo:
Mirplay participe à l'ong:
Mirplay collabora amb l'ong:
Mirplay arbeitet mit der ngo zusammen:
Mirplay collabora con l'ong:

Mirplay®
Designed in Barcelona
Mobles Mir i Equipaments, S.L.
VAT No. ES-B61472866
info@mirplay.com
www.mirplay.com